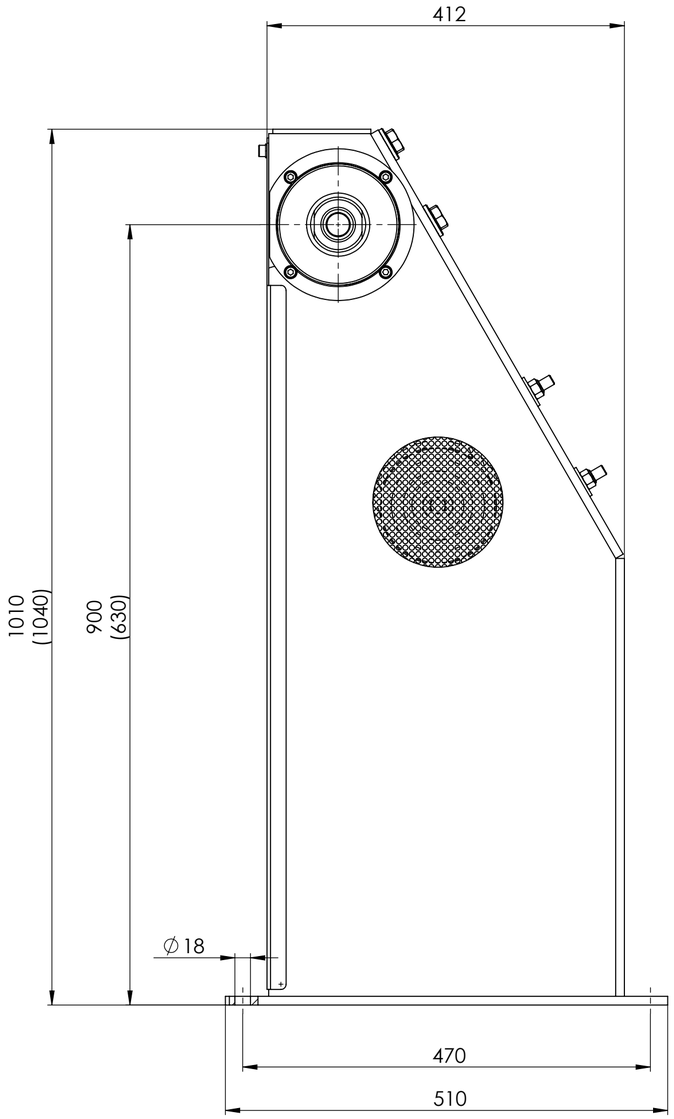

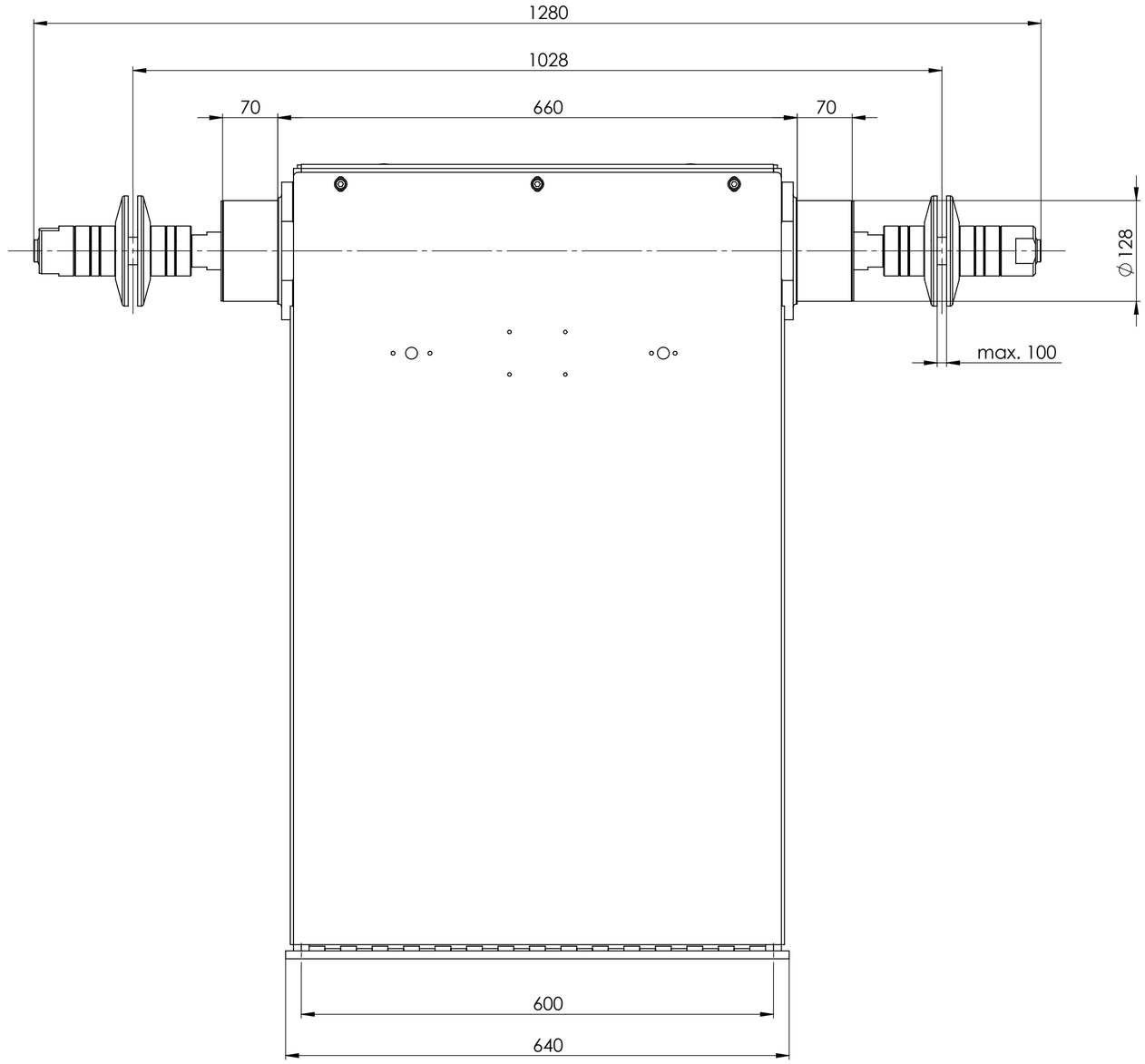

Werkstueckkanten: ISO 13715

Oberflaechenkennzeichen DIN ISO 1302 / Zeichnungsangabe:

Rz 160	N11 Rz 63 Ra 25	Rz 25 Ra 6,3	N8 Rz 10 Ra 3,2	Rz 6,3 Ra 1,6	N6 Rz 2,5 Ra 0,8	N5 Rz 1,6 Ra 0,4	
s	t	u	w	x	y	z	

XXX = mechanische Kennzeichnung (5mm Schrifthoehe) des Werkstueckes mit der Zeichnungs-Nr.

→ 6	→ 30	→ 120	→ 400	→ 1000	→ 2000	→ 4000
± 0,1	± 0,2	± 0,3	± 0,5	± 0,8	± 1,2	± 2

ALLGEMEINTOLERANZEN

- Laengen- und Winkelmaße	DIN ISO 2768-1-m-E
- Form- und Lage	DIN ISO 1101
- Schweisskonstruktionen	EN ISO 13920 A
- Strahlgeschnittene Teile	DIN EN ISO 9013-221
- Gussteile	ISO 8062-CT10-RMA6
- Oberflächen	DIN ISO 1302
- Oberflächen-Kenngröße	DIN EN ISO 4287 -Rz
- Werkstückkanten	ISO 13715
- Form- und Lagetoleranzen	DIN ISO 2768-2-K-E
- Tolerierungsgrundsatz	ISO 14405 E

Halbzeug:

Material: **siehe Einzelteil**

Oberflaeche:

Masse [kg]: **199.22**

Format **A2**

Maßstab **1:5**

ISO E

IMM Maschinenbau GmbH
Robert Bosch Straße 9
D-72585 Riederich
Technische Rücksprache Tel:
07123 94751-0

aktueller Aenderungsstand:

Benennung

72730

Teil: -		**Datum**	**Name**
Fertigung:	**Bearb.**	13.04.2021	Afag/Nae
Maschine:	**Gepr.**	13.04.2021	Afag/Nae
Analogteil:	**Norm**	30.07.2018	-
Abteilung: Konstruktion	**Status**		

Zeichnungs-Nr. 72730-Katalog

Blatt 1 v. 1

EDV Nr.: **M:\001_CAD-DATEN\64-**

13.04.2021

CAD-System: SolidWorks

www.imm-maschinenbau.de

Weitergabe sowie Vervielfältigung dieser Unterlage, Verwertung und Mitteilung ihres Inhalts ist nur gestattet, soweit nicht ausdrücklich genehmigt. Zuwiderhandlungen verpflichten zu Schadenersatz. Alle Rechte für den Fall der Patenterteilung oder Gebrauchmuster-Eintragung vorbehalten.